CARACTERÍSTICAS DA VÁLVULA DE BORBOLETA **"WORLD-FLAP"** Mod. **AEP-88/05**

VARB

- **De acionamento por atuador elétrico para operação Proporcional**
  - Construção estreita para montagem entre flanges
  - Corpo monobloco, tipo Wafer Semi-Lug
  - Sede resilente
  - Válvula facilmente desmontável para troca de vedação e borboleta
  - Aplicação para os mais variados fluidos com temperatura até 200°C e fechamento estanque normalmente até 10 bar

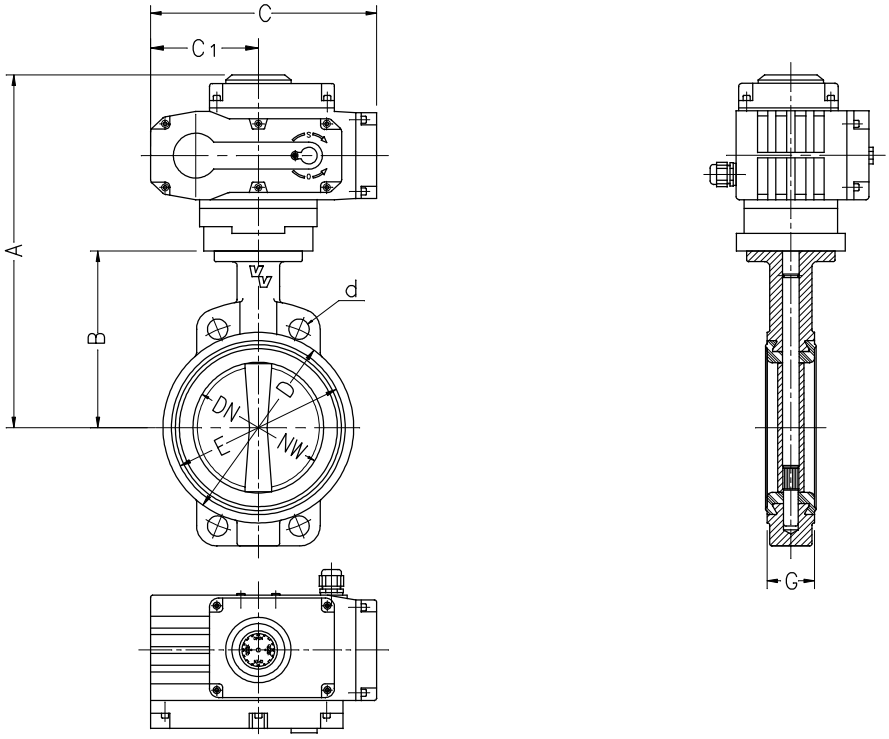

DIMENSÕES GERAIS										ATUADOR ELÉTRICO MODELO
DN (pol)	NW (mm)	A (mm)	B (mm)	C (mm)	C1 (mm)	D (mm)	E (mm)	F-d	G (mm)	
1.1/2	40	232	95	168	82	92	75	Conforme normas: DIN 2501 ND6 ou ND10 ABNT PB-15 PN10 ou PN16 ANSI-B 16,5 150 lbs. ou outras	35	VEP- 05
2	50	267	130	168	82	100	87		41	VEP- 05
2.1/2	65	277	140	168	82	118	98		44	VEP- 05
3	80	315	150	206	96	130	114		44	VEP- 10
4	100	325	160	206	96	160	146		51	VEP- 10
5	125	380	180	256	122	192	168		54	VEP- 20
6	150	400	200	256	122	216	197		54	VEP- 20
8	200	440	240	255	122	271	254		64	VEP- 50
10	250	470	270	255	122	328	306		64	VEP- 50
12	300	544	300	280	128	376	354		76	VEP-100
14	350	574	330	280	128	430	403		76	VEP-100
16	400	604	360	280	128	488	462		102	VEP-200
18	450	630	390	280	128	538	520		108	VEP-200
20	500		430			594	575		128	VEP-400
24	600		490			690	670		150	VEP-400

MATERIAIS DE CONSTRUÇÃO

CORPO ANULAR	
Ferro fundido ASTM A 126,Cl. B	Aço inoxidável ASTM A 351 CF8
Ferro nodular ASTM A 536, Cl. 65T	Aço inoxidável ASTM A 351 CF 8M
Aço carbono ASTM A 216, Gr. WCB	Aluminio

BORBOLETA	
Ferro nodular ASTM A 536, Cl. 65T	Aço inoxidável ASTM A 351 CF8M
c/revest. de Niquel ou Ebonite	Aço cabono ASTM A 216, Gr. WCB
Aço inoxidável ASSTM A 351 CF 8	Aluminio

ANEL DE VEDAÇÃO	
Nitrilica-Buna N (NBR)	Etileno-propileno (EPDM)
Neoprene (CR)	Silicone (SI)
Hypalon (CSM)	Metal/Metal (MM)
Viton (FPM)	

EIXO	
Aço inoxidável AISI 420, 304 ou 316	

ATUADOR ELÉTRICO	
Aluminio com pintura eletrostática	

Para consultas, favor indicar:

1-Modelo e Diâmetro nominal
2-Indicação dos materiais de construção
3-Norma de furação para montagem entre flanges
4-Material passante, tipo, temperatura, pressão do sistema
6-Pressão de ar de comando disponível

Asseguramos: Assistência técnica permanente

Referente ao acionamento elétrico

Alimentação	: 24Vca, 110Vca e 220Vca, 60Hz
conexão elétrica	: 2 x 1/2" NPT
Sinal de controle	: 4 a 20 mA
Acion. Manual de emergência	: através de chave Allen
Indicador visual de posição	: Sim
Proteção	: IP67